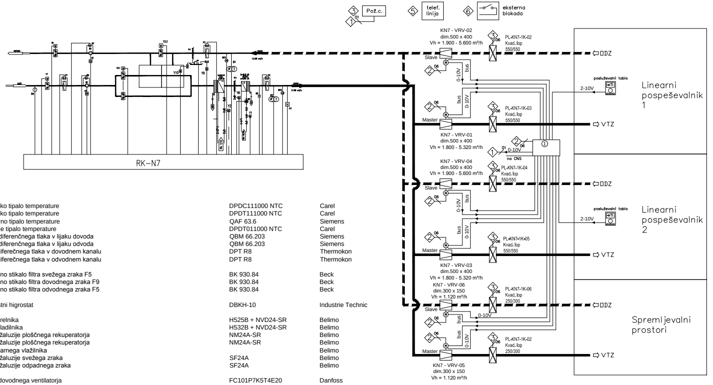
Pož.c.
telef. linija
eksterna blokada
RK–N7
KN7 - VRV-02
dim.500 x 400
Vh = 1.900 - 5.600 m³/h
PL-KN7-1K-02
Kvad. lop
550/550
ODZ
Slave
bus
0-10V
posluževalni tablo
2-10V
Linearni pospeševalnik 1
Master
PL-KN7-1K-03
Kvad. lop
550/550
VTZ
KN7 - VRV-01
dim.500 x 400
Vh = 1.800 - 5.320 m³/h
0-10V
na CNS
KN7 - VRV-04
dim.500 x 400
Vh = 1.900 - 5.600 m³/h
PL-KN7-1K-04
Kvad. lop
550/550
ODZ
Linearni pospeševalnik 2
PL-KN7-1K-05
Kvad. lop
550/550
VTZ
KN7 - VRV-03
dim.500 x 400
Vh = 1.800 - 5.320 m³/h
KN7 - VRV-06
dim.300 x 150
Vh = 1.120 m³/h
PL-KN7-1K-06
Kvad. lop
250/300
ODZ
Spremljevalni prostori
PL-KN7-1K-02
Kvad. lop
250/300
VTZ
KN7 - VRV-05
dim.300 x 150
Vh = 1.120 m³/h

LEGENDA:

B1	- kanalsko tipalo temperature	DPDC111000 NTC	Carel
B2	- kanalsko tipalo temperature	DPDT111000 NTC	Carel
B3	- kapilarno tipalo temperature	QAF 63.6	Siemens
B4	- zunanje tipalo temperature	DPDT011000 NTC	Carel
B6	- tipalo diferenčnega tlaka v lijaku dovoda	QBM 66.203	Siemens
B7	- tipalo diferenčnega tlaka v lijaku odvoda	QBM 66.203	Siemens
B9	- tipalo diferečnega tlaka v dovodnem kanalu	DPT R8	Thermokon
B10	- tipalo diferečnega tlaka v odvodnem kanalu	DPT R8	Thermokon
P1	- dif. tlačno stikalo filtra svežega zraka F5	BK 930.84	Beck
P2	- dif. tlačno stikalo filtra dovodnega zraka F9	BK 930.84	Beck
P3	- dif. tlačno stikalo filtra odvodnega zraka F5	BK 930.84	Beck
H1	- varnostni higrostat	DBKH-10	Industrie Technic
Y1	- ventil grelnika	H525B + NVD24-SR	Belimo
Y2	- ventil hladilnika	H532B + NVD24-SR	Belimo
Y3.1	- pogon žaluzije ploščnega rekuperatorja	NM24A-SR	Belimo
Y3.2	- pogon žaluzije ploščnega rekuperatorja	NM24A-SR	Belimo
Y6	- ventil parnega vlažilnika		Belimo
Y7	- pogon žaluzije svežega zraka	SF24A	Belimo
Y8	- pogon žaluzije odpadnega zraka	SF24A	Belimo
A1	- regulator dovodnega ventilatorja	FC101P7K5T4E20	Danfoss
A2	- regulator odvodnega ventilatorja	FC101P7K5T4E20	Danfoss
N7	- DDC regulator	pCO3 - L	Carel

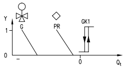

Temperaturna regulacija (°C)

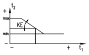

Kaskada–prostorski–dovodni zrak
z min.–max. omejitvijo

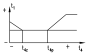

Poletno–zimska kompenzacija

REM PROJEKT d.o.o.
Podvin 102, 3310 Žalec
Tel. 03 5717705
e mail: milan.rozman@siol.net

ŠT.	SPREMEMBA	OPIS SPREMEMBE	IME	DATUM

INVESTITOR
RS MINISTRSTVO ZA ZDRAVJE
Štefanova 5, LJUBLJANA

NAZIV OBJEKTA
KLINIČNI ODDELEK ZA ONKOLOGIJO
V UKC MARIBOR (I. IN II. FAZA)

VRSTA NAČRTA
NAČRT STROJNIH INŠTALACIJ IN STROJNE OPREME "5"

IDENT.ŠT.	ODGOVORNI PROJEKTANT	PODPIS	DATUM PODPISA
S–0082	Maksimiljan ROZMAN u.d.i.s.		

IDENT.ŠT.	PROJEKTANT / ODDELOVALEC	PODPIS	

MERILO

ŠT. PROJEKTA

VRSTA PROJEKTA
PID

ŠT. NAČRTA
REM – 90/2013

VSEBINA
SHEMA KLIMATSKE
NAPRAVE KN7

DATUM IZDELAVE
September 2013

ŠT.RISBE 12

List št. od listov

PREPOVEDANO NEPOOBLAŠČENO KOPIRANJE IN UPORABA PROJEKTA BREZ DOVOLJENJA PROJEKTANTA